MAINTENANCE SHEET
FICHE DE MAINTENANCE
WARTUNGSANWEISUNG

GPV14
SOCKET / RACCORD / *KUPPLUNG*

	Page / *Siete*
Front side / Partie avant / *Der vordere Teil* ……	2
Back side / Partie arrière / *Der hintere Teil* ……	7

Please observe strictly the instructions of R300 937 00 which applies to and are part of this document.
Respecter impérativement les instructions du document R300 937 00 qui s'appliquent à la présente fiche de maintenance utilisateur.
Bitte beachten Sie die Anweisungen vom Dokument R300 937 00: Sie sind Bestandteil dieser Dokumentation.

Ce document est la propriété exclusive de STAUBLI FAVERGES. Il est interdit d'en faire usage ou de le communiquer sans autorisation écrite. This document is the exclusive property of STAUBLI FAVERGES. It is forbidden to use or to communicate it without written authorization.

Rédigé : BETC	Le : 26/02/19	Contrôlé : MELCHIOR	Le : 26/02/19

STÄUBLI S 005 215 17 B

FRONT SIDE / PARTIE AVANT / *DER VORDERE TEIL*

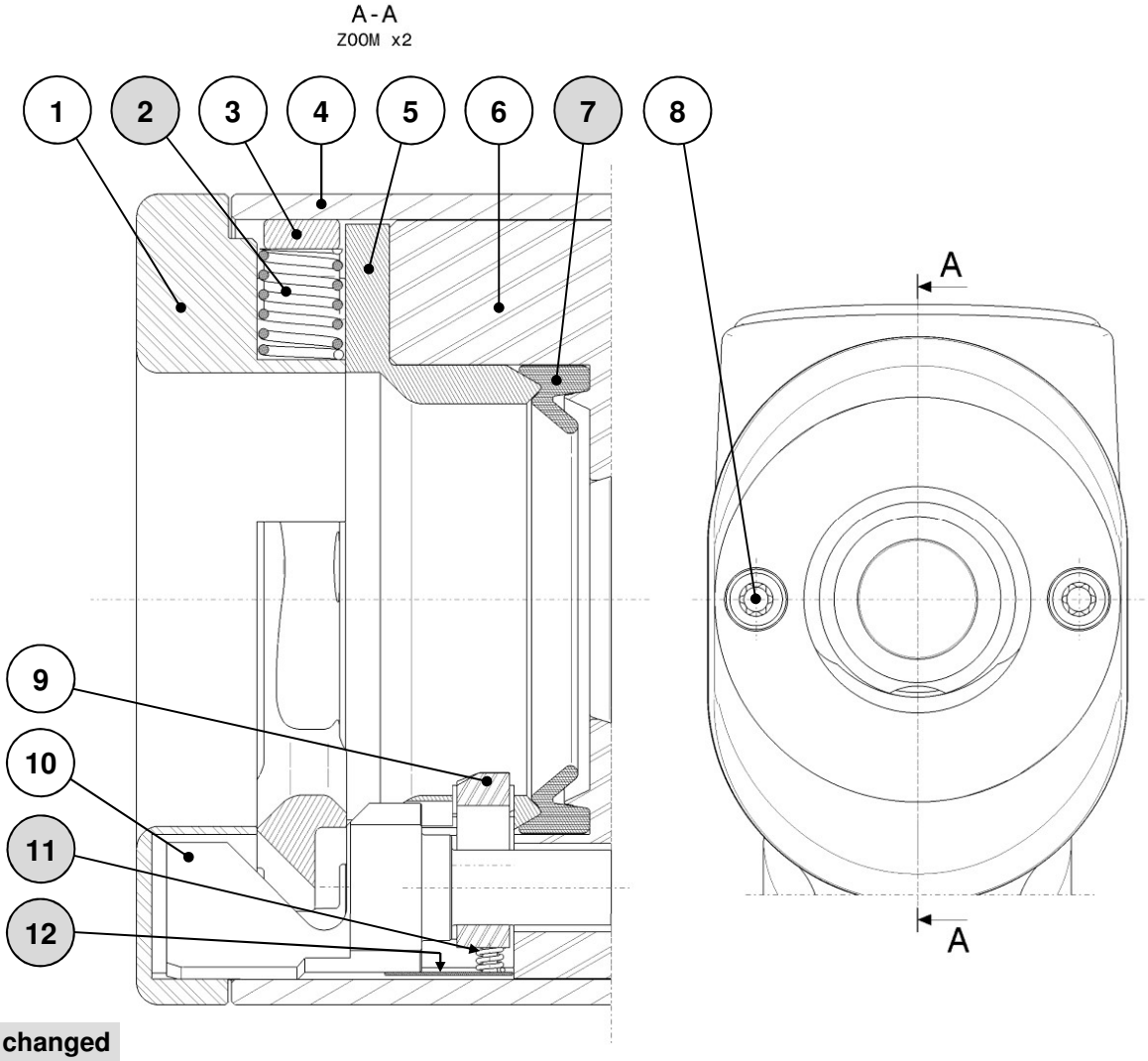

Part to be changed
Pièce à changer
Zu wechselnde Teile

	Spare part number / Référence pièce de rechange / *Ersatzteilenummer*			
Spare parts set Kit de rechange *Ersatzteilkit*	**Item** / Repère / *Position*			
	2	**7**	**11 (x2)**	**12**
N005 241 17	R138 857 00	R038 875 41	R138 850 00	R138 851 40

Tools and accessories / Outils et accessoires / *Werkzeuge und Zubehör*			
STÄUBLI references Références STÄUBLI *Erhältlich bei STÄUBLI*	**Customer's supplies** Fournitures Client *Hilfsmittel für Kunde*		
Tool / Outil / *Werkzeug*	**Tool** / Outil / *Werkzeug*	**Lubricant** / Lubrifiant / *Schmiermittel*	**Glue** / Colle / *Kleber*
S006 249 13	T20	**WD40 or**/ou/*oder* **WD40 Spray** & **Stay WD40 Specialist**	**LOCTITE 542 or**/ou/*oder* **242**

Ce document est la propriété exclusive de STAUBLI FAVERGES. Il est interdit d'en faire usage ou de le communiquer sans autorisation écrite. This document is the exclusive property of STAUBLI FAVERGES. It is forbidden to use or to communicate it without written authorization.

Rédigé : BETC	Le : 26/02/19	Contrôlé : MELCHIOR	Le : 26/02/19

STÄUBLI S 005 215 17 B

1- **DISASSEMBLY** / DÉMONTAGE / *DEMONTAGE*

1.1-

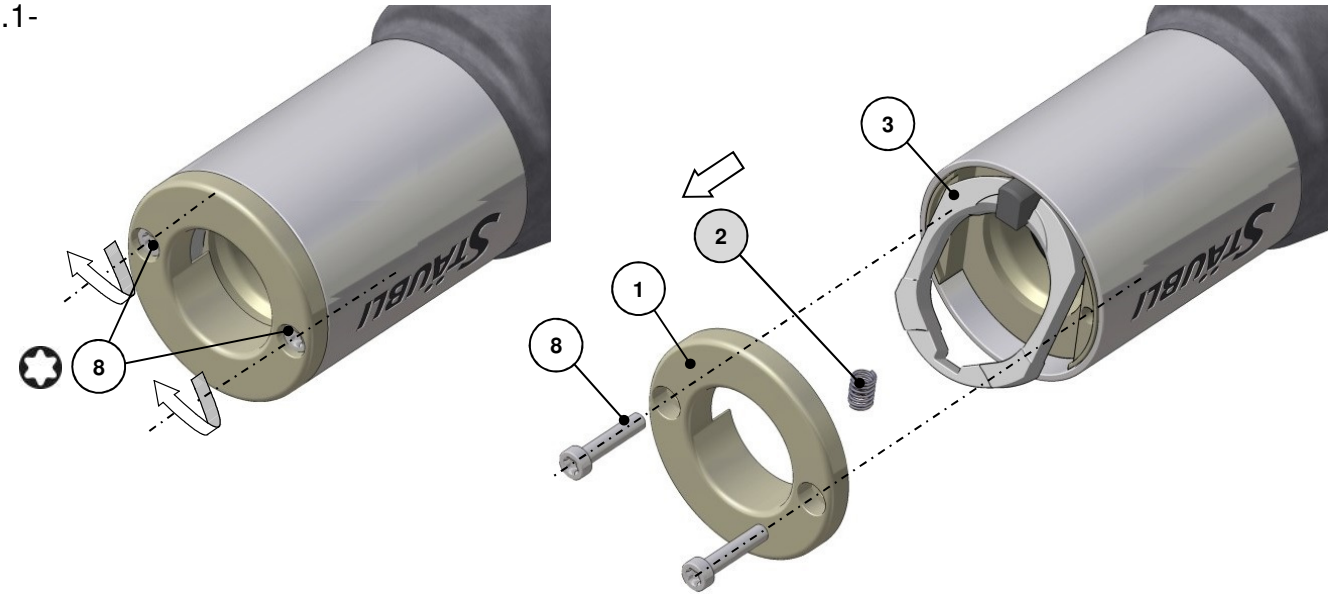

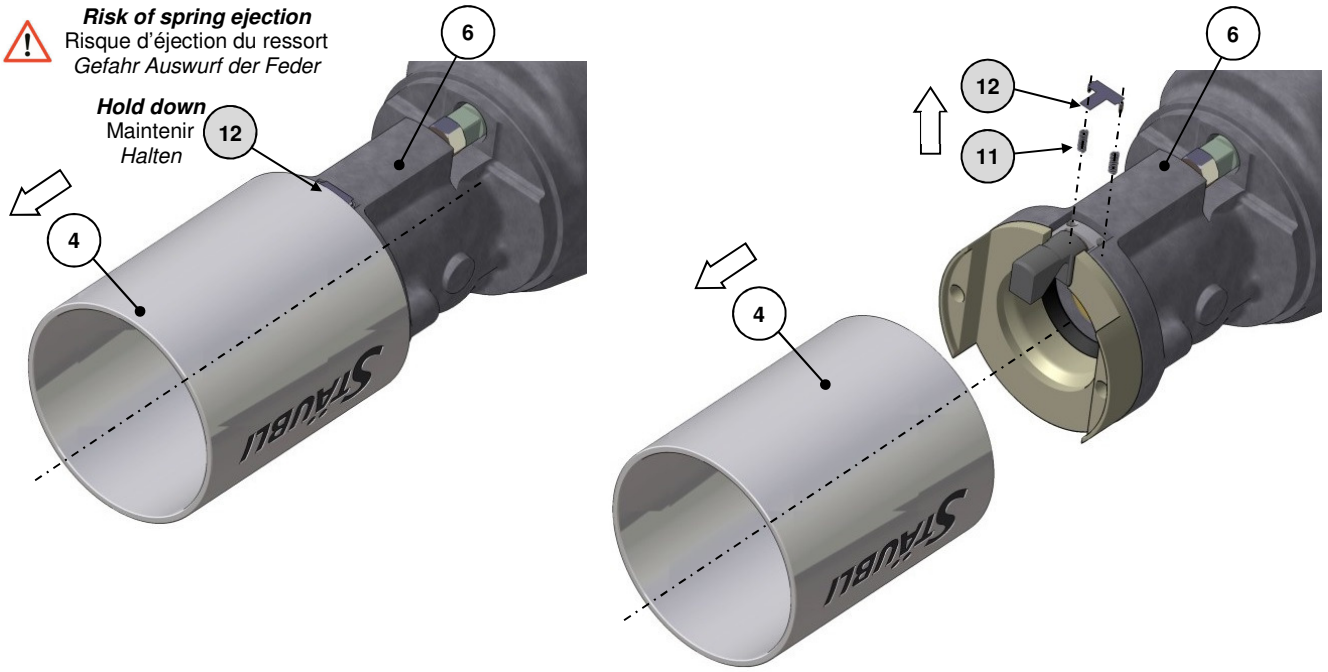

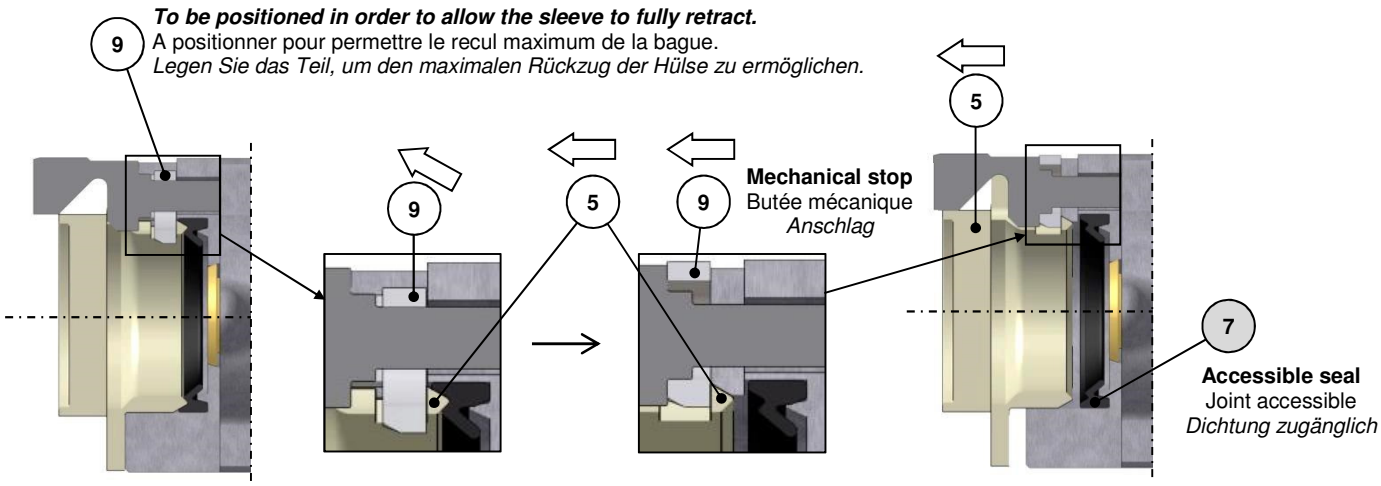

Ce document est la propriété exclusive de STAUBLI FAVERGES. Il est interdit d'en faire usage ou de le communiquer sans autorisation écrite. This document is the exclusive property of STAUBLI FAVERGES. It is forbidden to use or to communicate it without written authorization.

Rédigé : BETC	Le : 26/02/19	Contrôlé : MELCHIOR	Le : 26/02/19

STÄUBLI S 005 215 17 B

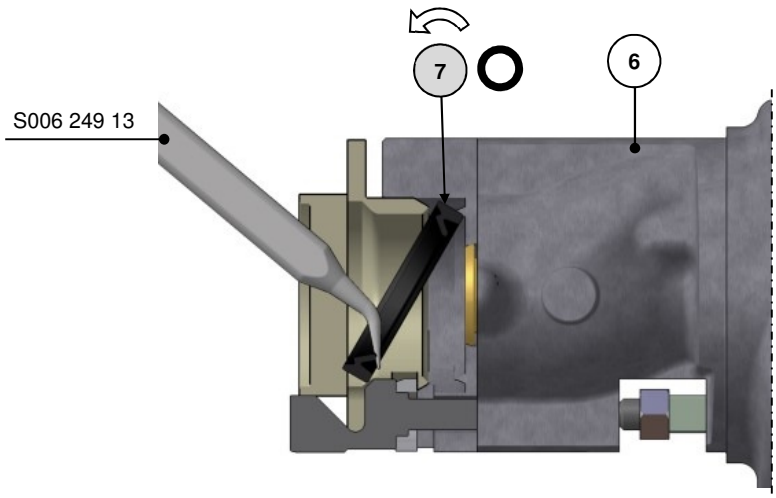

1.2- **Cleaning** / Nettoyage / *Reinigung*

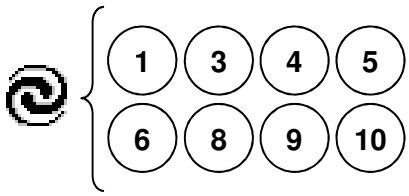

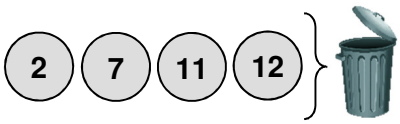

2- **REASSEMBLY** / REMONTAGE / *WIEDERAUFBAU*

2.1- **Lubrication** / Lubrification / *Schmierung*

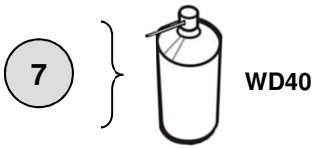

2.2- **Reassembly** / Remontage / *Wiederaufbau*

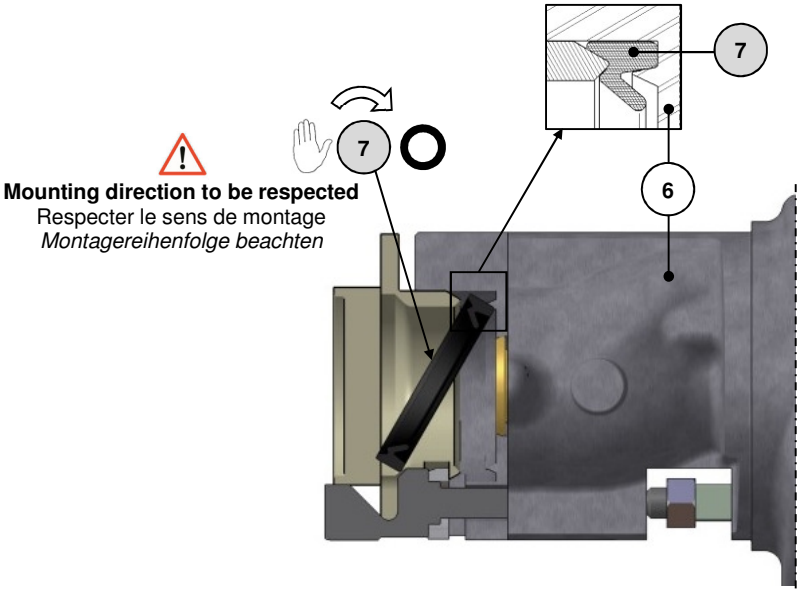

Ce document est la propriété exclusive de STAUBLI FAVERGES. Il est interdit d'en faire usage ou de le communiquer sans autorisation écrite. This document is the exclusive property of STAUBLI FAVERGES. It is forbidden to use or to communicate it without written authorization.

Rédigé : BETC	Le : 26/02/19	Contrôlé : MELCHIOR	Le : 26/02/19

STÄUBLI S 005 215 17 B

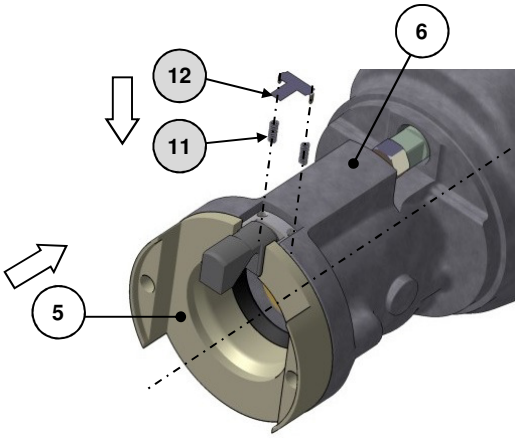

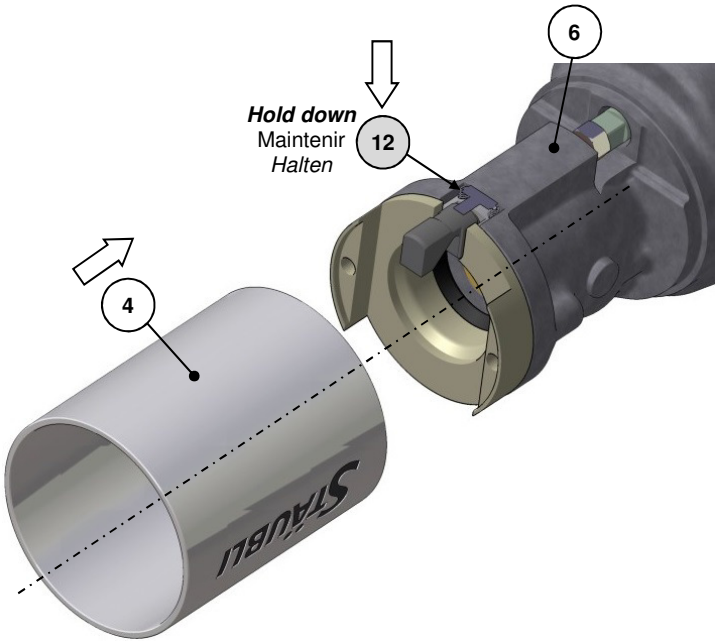

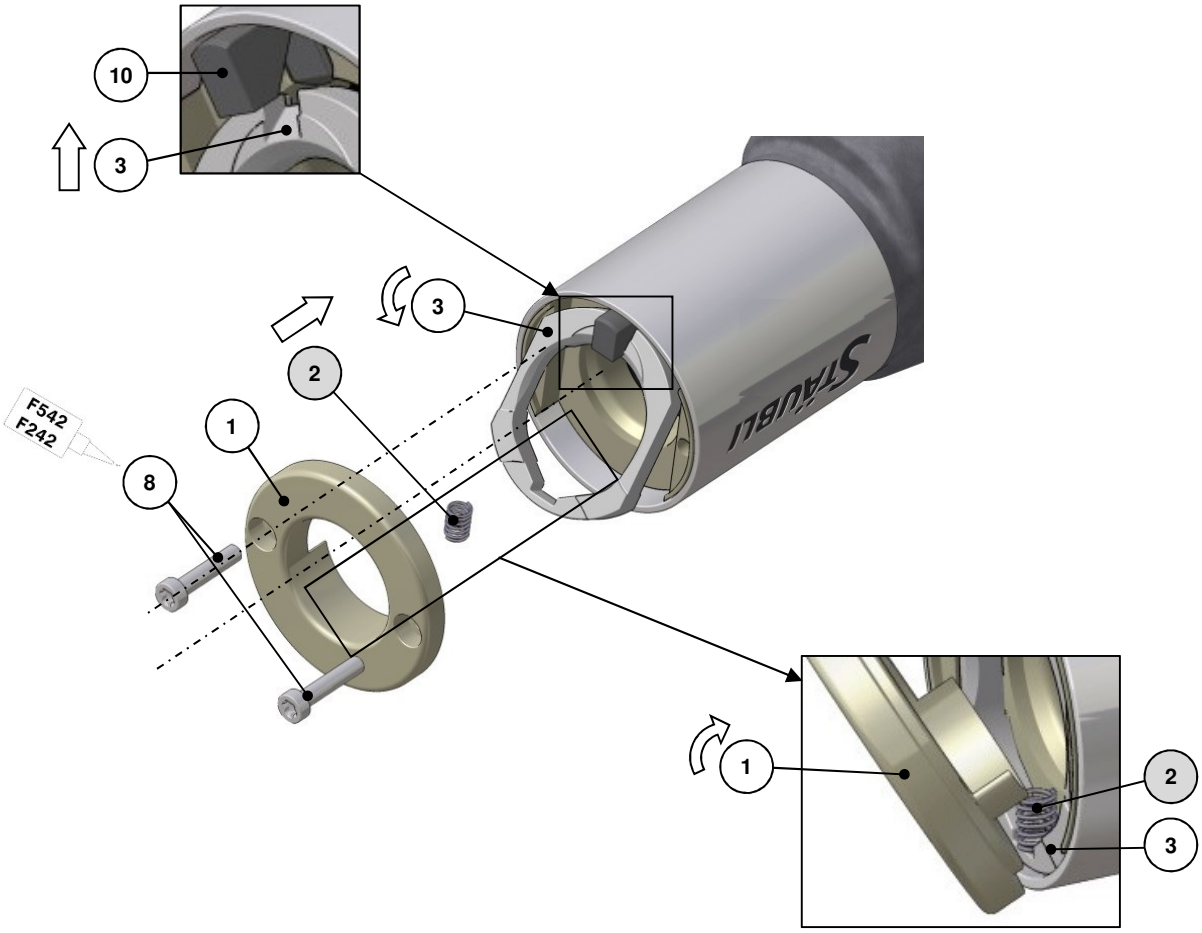

Ce document est la propriété exclusive de STAUBLI FAVERGES. Il est interdit d'en faire usage ou de le communiquer sans autorisation écrite. This document is the exclusive property of STAUBLI FAVERGES. It is forbidden to use or to communicate it without written authorization.

Rédigé : BETC	Le : 26/02/19	Contrôlé : MELCHIOR	Le : 26/02/19
STÄUBLI	S	005 215 17	B

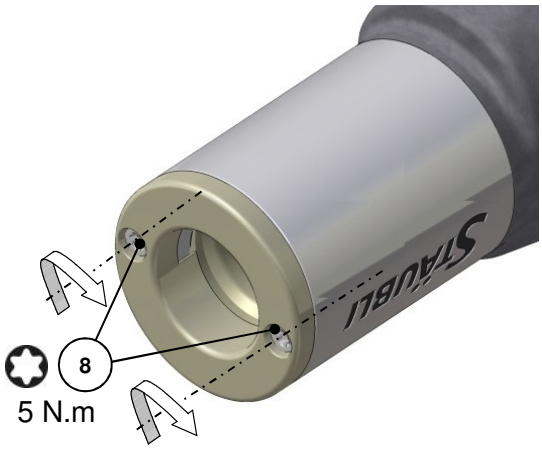

2.3- **Lubrication** / Lubrification / *Schmierung*

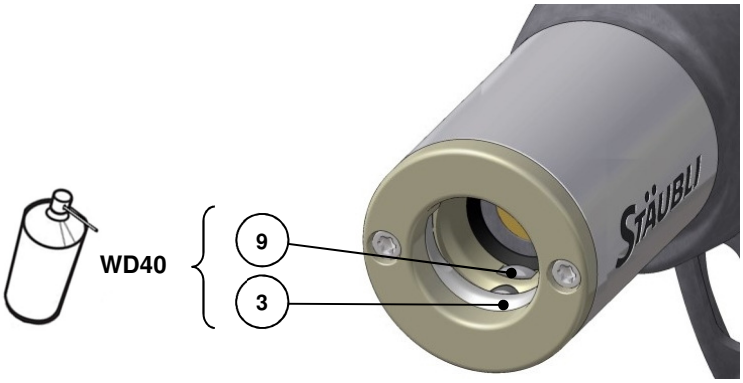

3- **TIGHTNESS CONTROL** / CONTRÔLE D'ÉTANCHÉITÉ / *DICHTHEITSPRÜFUNG*

- **Procedure N°5 according to document R300 937 00.**
Or, in the same conditions, with a gas leak detector spray.

- Procédure N°5 suivant document R300 937 00.
Ou, dans les mêmes conditions, avec un spray de détection de fuite de gaz

- *Verfahren Nr. 5 nach Dokument R300 937 00.*
Oder in den gleichen Bedingungen, mit eine Gaslecksuchspray

Ce document est la propriété exclusive de STAUBLI FAVERGES. Il est interdit d'en faire usage ou de le communiquer sans autorisation écrite. This document is the exclusive property of STAUBLI FAVERGES. It is forbidden to use or to communicate it without written authorization.

Rédigé : BETC	Le : 26/02/19	Contrôlé : MELCHIOR	Le : 26/02/19

BACK SIDE / PARTIE ARRIÈRE / *DER HINTERE TEIL*

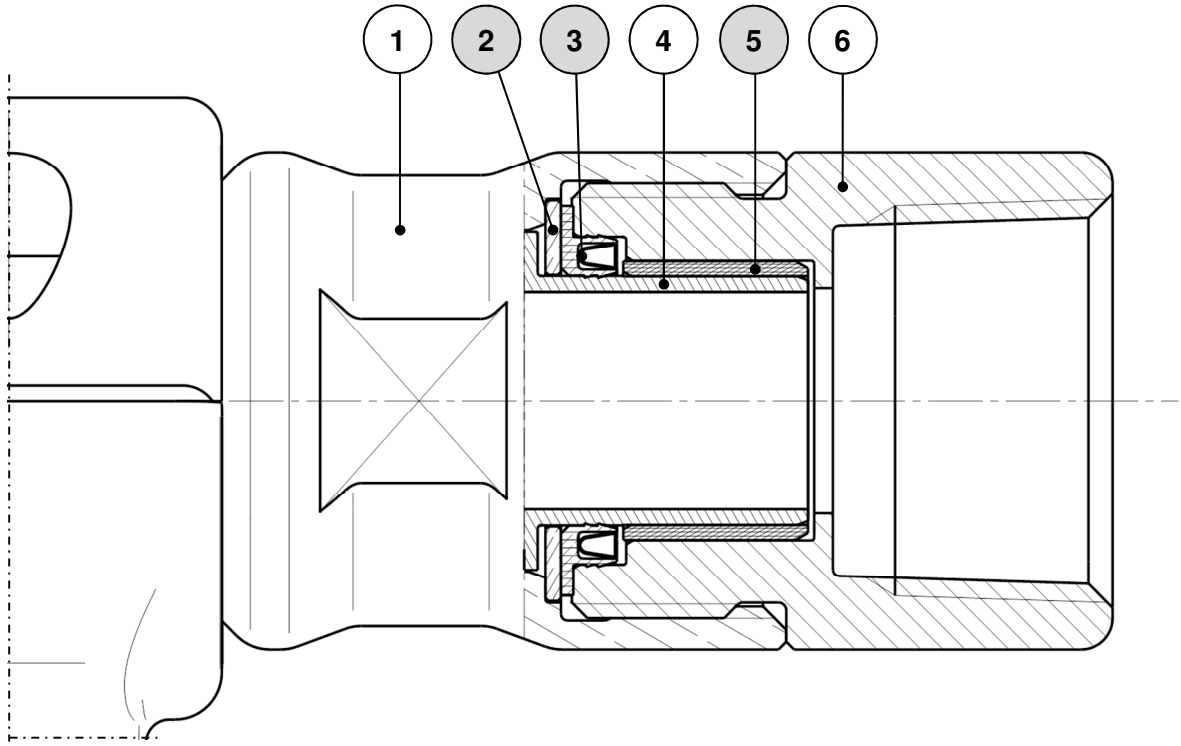

Part to be changed
Pièce à changer
Zu wechselnde Teile

	Spare part number / Référence pièce de rechange / *Ersatzteilenummer*		
Spare parts set Kit de rechange *Ersatzteilkit*	**Item** / Repère / *Position*		
	2	**3**	**5**
N005 242 17	R138 895 00	R605 316 00	R605 916 12

Tools and accessories / Outils et accessoires / *Werkzeuge und Zubehör*		
STÄUBLI references Références STÄUBLI *Erhältlich bei STÄUBLI*		**Customer's supplies** Fournitures Client *Hilfsmittel für Kunde*
Tool Outil *Werkzeug*	**Lubricant** Lubrifiant *Schmiermittel*	**Tool** Outil *Werkzeug*
S009 321 98	G15 : **R600 000 16**	27 & 30

Ce document est la propriété exclusive de STAUBLI FAVERGES. Il est interdit d'en faire usage ou de le communiquer sans autorisation écrite. This document is the exclusive property of STAUBLI FAVERGES. It is forbidden to use or to communicate it without written authorization.

Rédigé : BETC	Le : 26/02/19	Contrôlé : MELCHIOR	Le : 26/02/19

STÄUBLI S 005 215 17 B

1- **DISASSEMBLY** / DÉMONTAGE / *DEMONTAGE*

1.1-

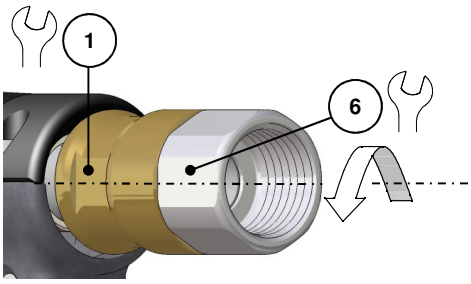

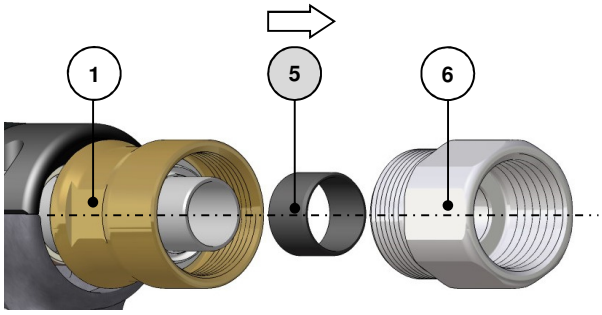

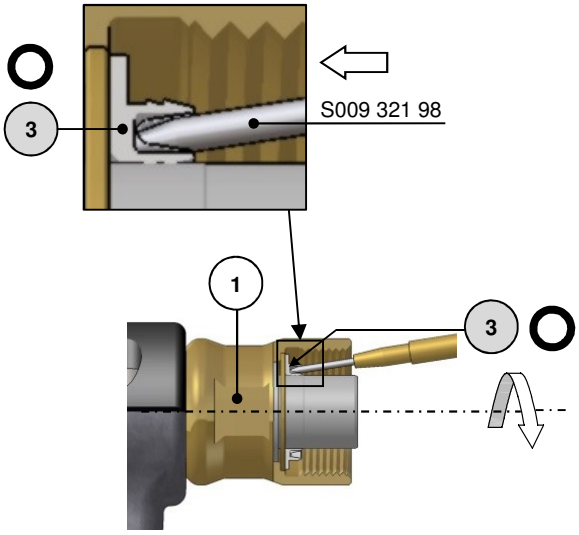

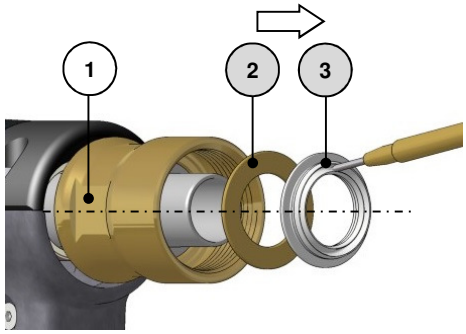

1.2- **Cleaning** / Nettoyage / *Reinigung*

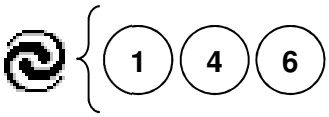

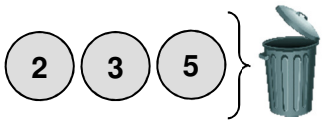

2- **REASSEMBLY** / REMONTAGE / *WIEDERAUFBAU*

2.1- **Lubrication** / Lubrification / *Schmierung*

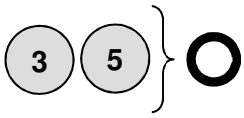

Apply a small amount of lubricant
Lubrification très légère
Sehr leichte Schmierung
G15

Ce document est la propriété exclusive de STAUBLI FAVERGES. Il est interdit d'en faire usage ou de le communiquer sans autorisation écrite. This document is the exclusive property of STAUBLI FAVERGES. It is forbidden to use or to communicate it without written authorization.

Rédigé : BETC	Le : 26/02/19	Contrôlé : MELCHIOR	Le : 26/02/19

STÄUBLI S 005 215 17 B

2.2- **Reassembly** / Remontage / *Wiederaufbau*

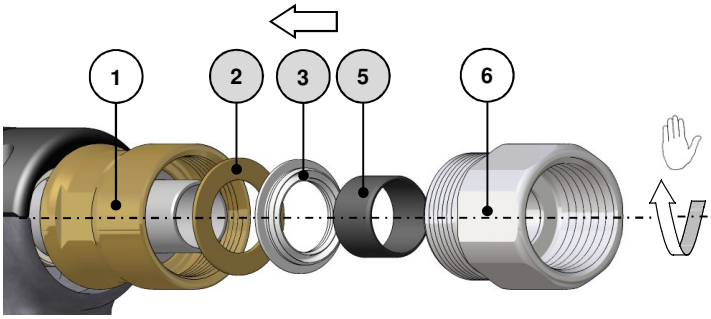

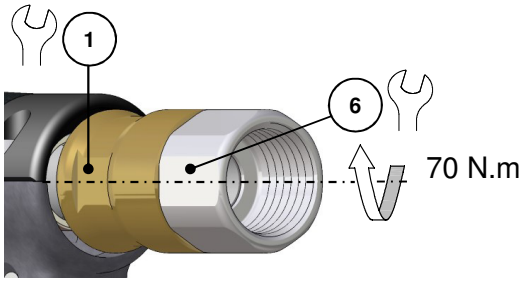

3- **TIGHTNESS CONTROL** / CONTRÔLE D'ÉTANCHÉITÉ / *DICHTHEITSPRÜFUNG*

- **Procedure N°2 according to document R300 937 00.**
Or, in the same conditions, with a gas leak detector spray.

- Procédure N°2 suivant document R300 937 00.
Ou, dans les mêmes conditions, avec un spray de détection de fuite de gaz

- *Verfahren Nr. 2 nach Dokument R300 937 00.*
Oder in den gleichen Bedingungen, mit eine Gaslecksuchspray

Ce document est la propriété exclusive de STAUBLI FAVERGES. Il est interdit d'en faire usage ou de le communiquer sans autorisation écrite. This document is the exclusive property of STAUBLI FAVERGES. It is forbidden to use or to communicate it without written authorization.

Rédigé : BETC	Le : 26/02/19	Contrôlé : MELCHIOR	Le : 26/02/19

STÄUBLI S 005 215 17 B